Abscheider Klasse I
mit Schlammfang (SI)

NeutraPrim NS 3-650

Probenahmeschacht

NeutraCheck

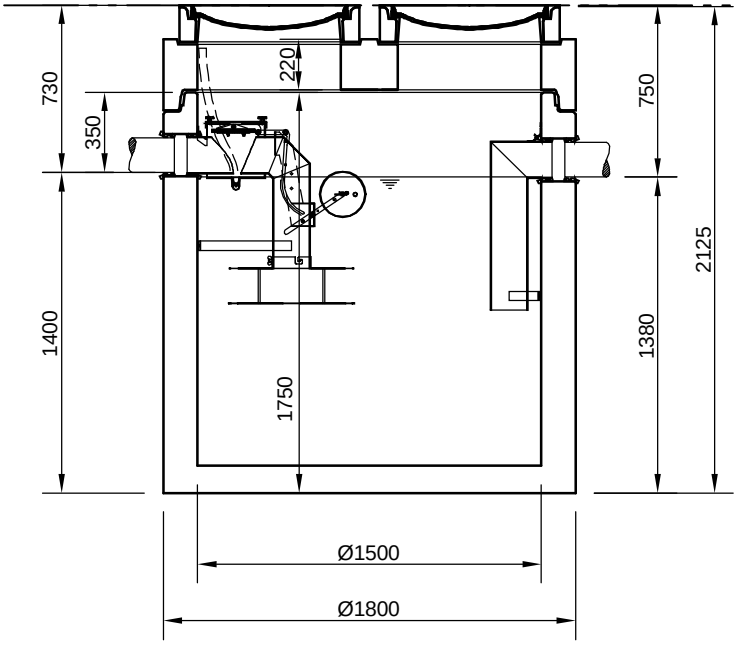

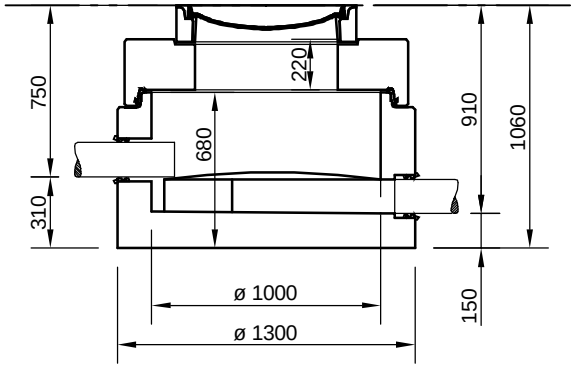

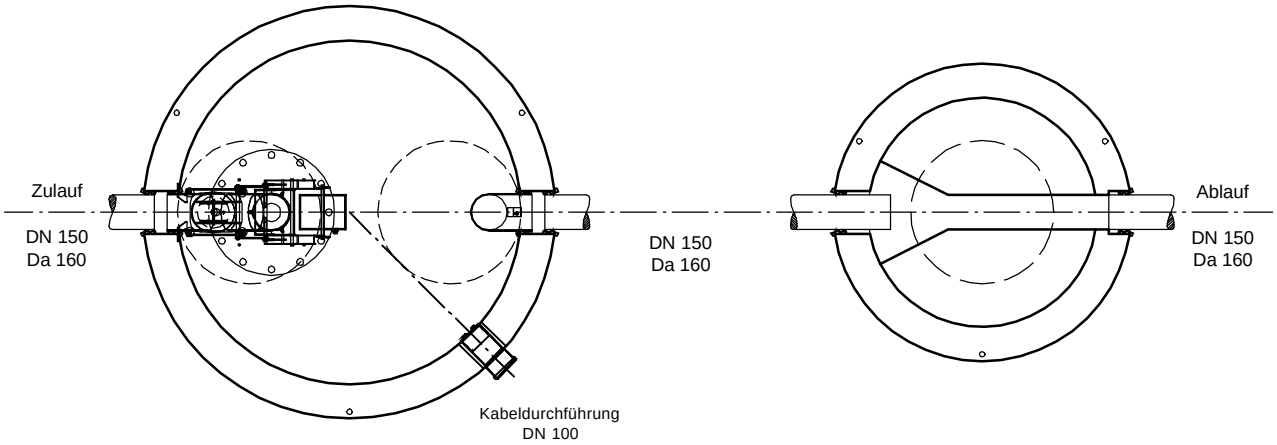

Abdeckungen: Klasse D 400

- Die Höhen der bauseitigen Mörtelfugen sind mit 10 mm angenommen

- Toleranzen der Betonteile nach DIN-V 4034-1

mall umweltsysteme
Hüfinger Straße 39-45 • D-78166 Donaueschingen
Telefon 0 771/8005- 0 • Telefax 0 771/8005 - 100

Änderungen vorbehalten

Zust.	Änderung	Datum	Name

	Datum	Name
Bearb.	03.01.11	SMartin
Gepr.		
Sachbe.		
AB - Nr.		
Mat.-Nr.		
Werkstoff		

Für diese Technische Zeichnung behalten wir uns alle Rechte vor

Benennung:
Koaleszenzabscheider SI
NeutraPrim NS 3-650

Zeichnungs-Nr.:
AT-S-K-10006

Maßstab: 1:33
A4

Blatt
von Blatt