Abscheider Klasse I
mit Schlammfang (SI)

NeutraPrim NS 6-1800

Probenahmeschacht

NeutraCheck

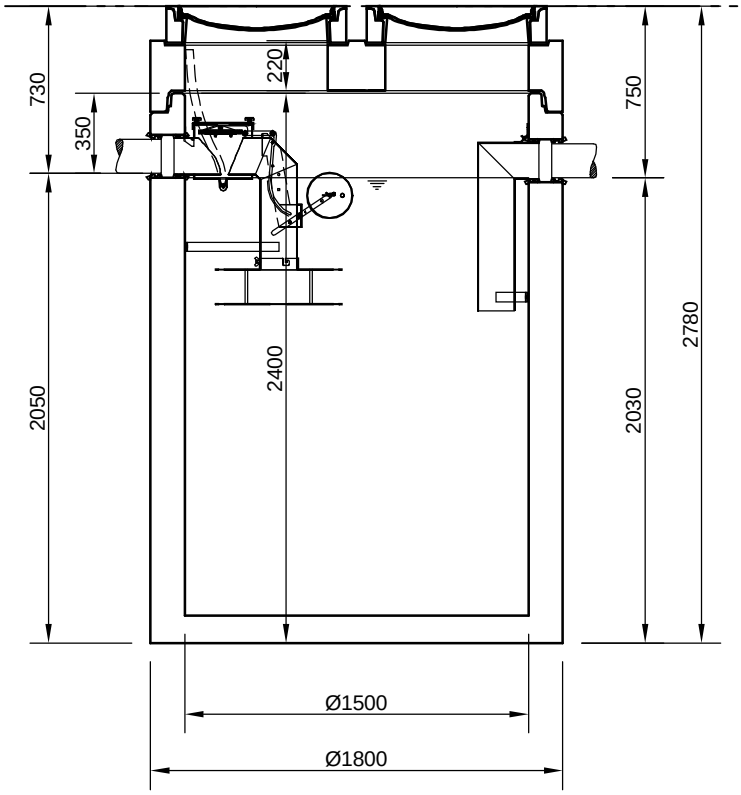


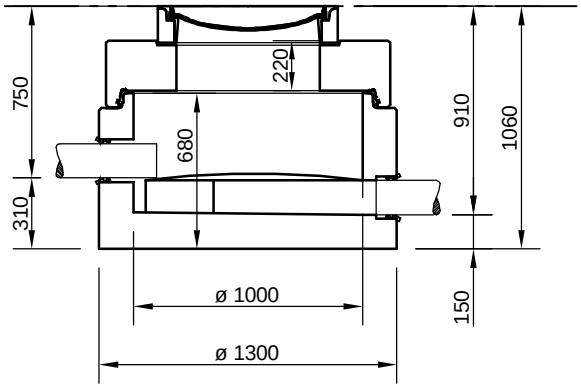


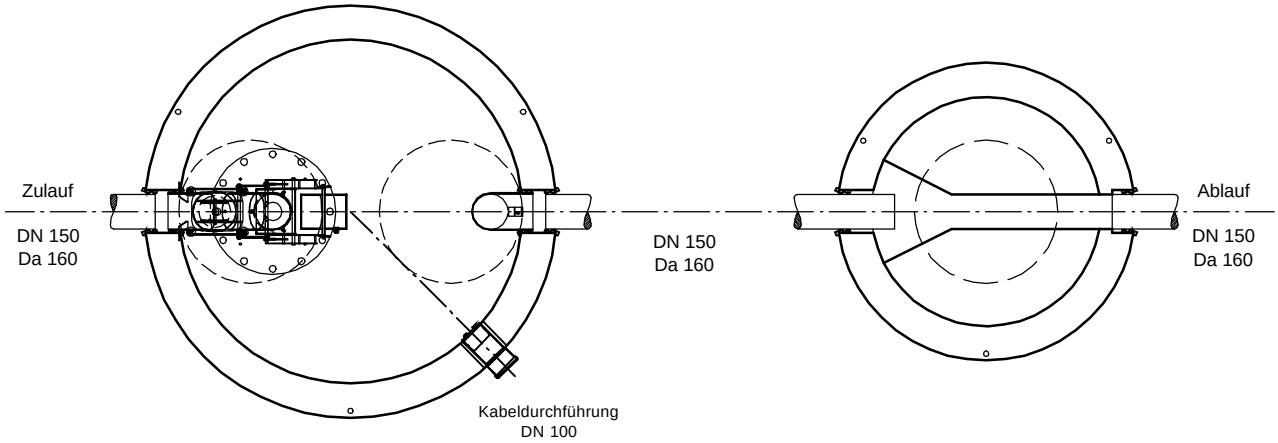


**Abdeckungen: Klasse D 400**

- Die Höhen der bauseitigen Mörtelfugen sind mit 10 mm angenommen

- Toleranzen der Betonteile nach DIN-V 4034-1


mall
umweltsysteme
Hüfinger Straße 39-45 • D-78166 Donaueschingen
Telefon 0 771/8005- 0 • Telefax 0 771/8005 - 100


Änderungen vorbehalten

| Zust. | Änderung | Datum | Name |
|---|---|---|---|
| | | | |

| | Datum | Name |
|---|---|---|
| Bearb. | 03.01.11 | SMartin |
| Gepr. | | |
| Sachbe. | | |
| AB - Nr. | | |
| Mat.-Nr. | | |
| Werkstoff | | |


Für diese Technische Zeichnung behalten wir uns alle Rechte vor


Benennung:
Koaleszenzabscheider SI
NeutraPrim NS 6-1800

Zeichnungs-Nr.:
AT-S-K-10008

Maßstab: 1:33
A4

Blatt
von Blatt