Abscheider Klasse I
mit Schlammfang (SI)

NeutraSpin NS 30-9000

Probenahmeschacht

NeutraCheck

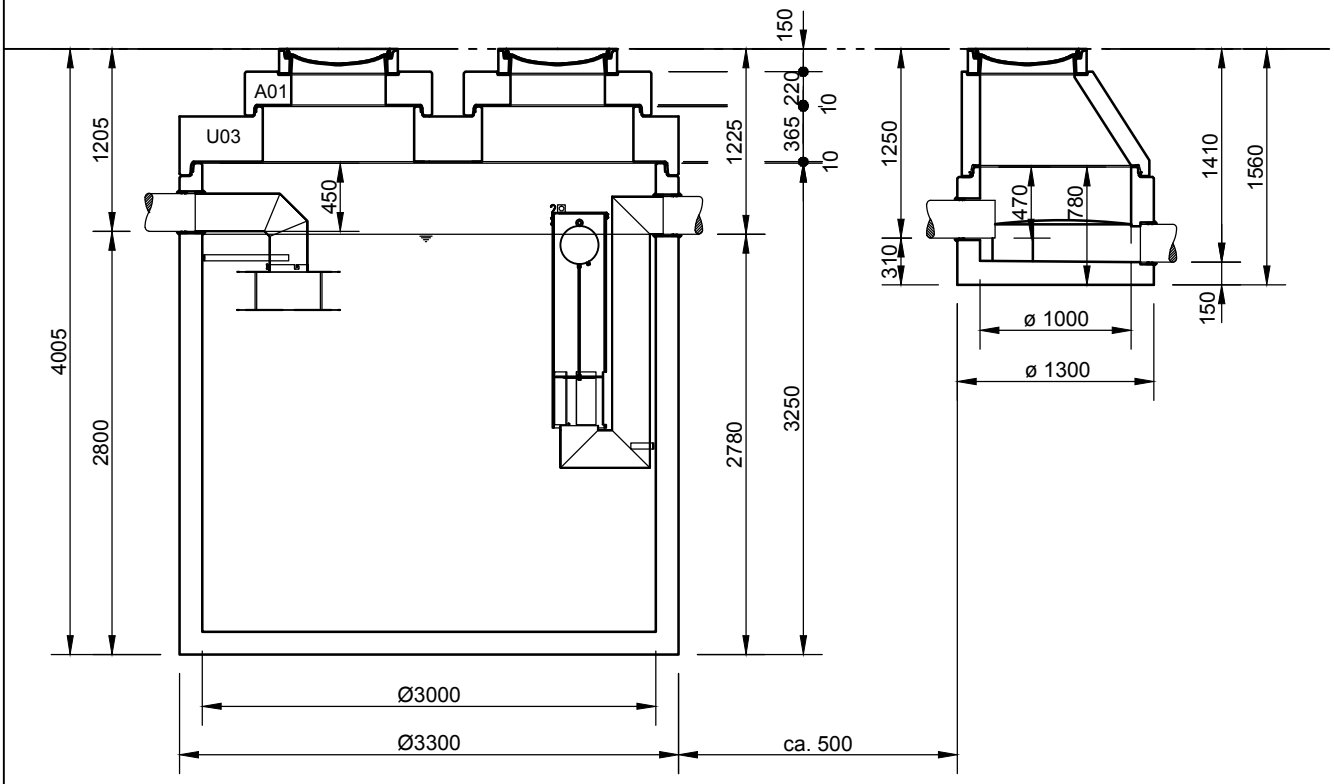

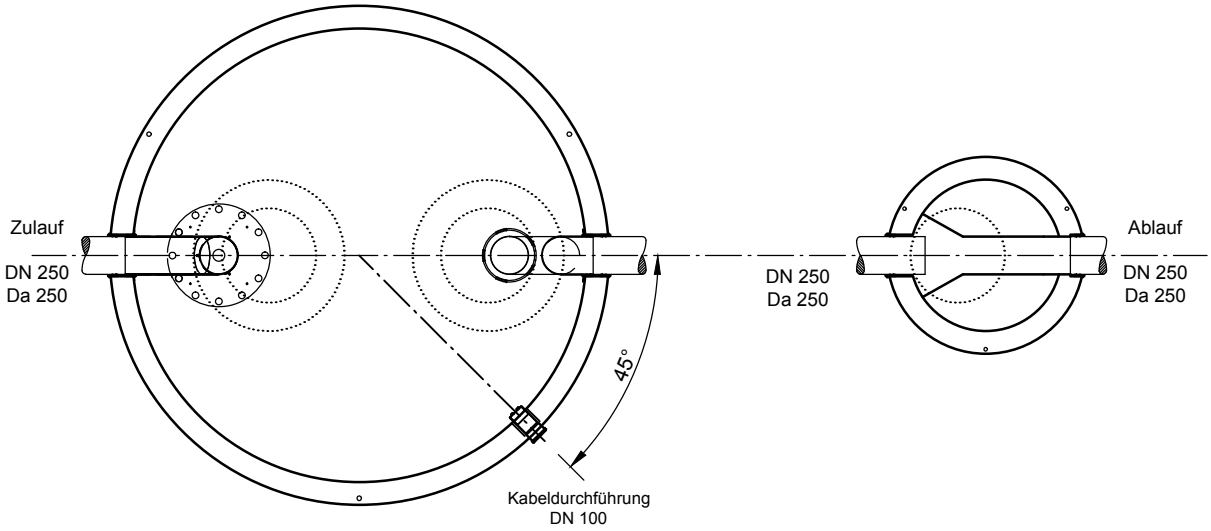

Abdeckungen: Klasse D 400

- Die Höhen der bauseitigen Mörtelfugen sind mit 10 mm angenommen

- Toleranzen der Betonteile nach DIN-V 4034-1

mall umweltsysteme
Hüfinger Straße 39-45 • D-78166 Donaueschingen
Tel.+49 771/8005- 0 • Fax -100 • www.mall.info

Rev.	Beschreibung	Datum	Bearbeitet
-	Zur Ansicht	13.02.2017	KSchelbl

Datum	13.02.2017	Erstellt	kschelbl
Ersatz für		Geprüft	
Gewicht		Sachbear.	
Werkstoff		AB - Nr.	
		SAP - Mat.	

Benennung: NeutraSpin NS 30-9000, NeutraCheck

Maßstab: 1:50

Format: A4

Zeichnungs-Nr.: AT-S-K-10830 - Blatt 1

Alle Rechte und Änderungen vorbehalten