# MALL-Abwassersammelgrube
# AS 18300
Schachtabdeckung Kl. A - 15

SCHNITT

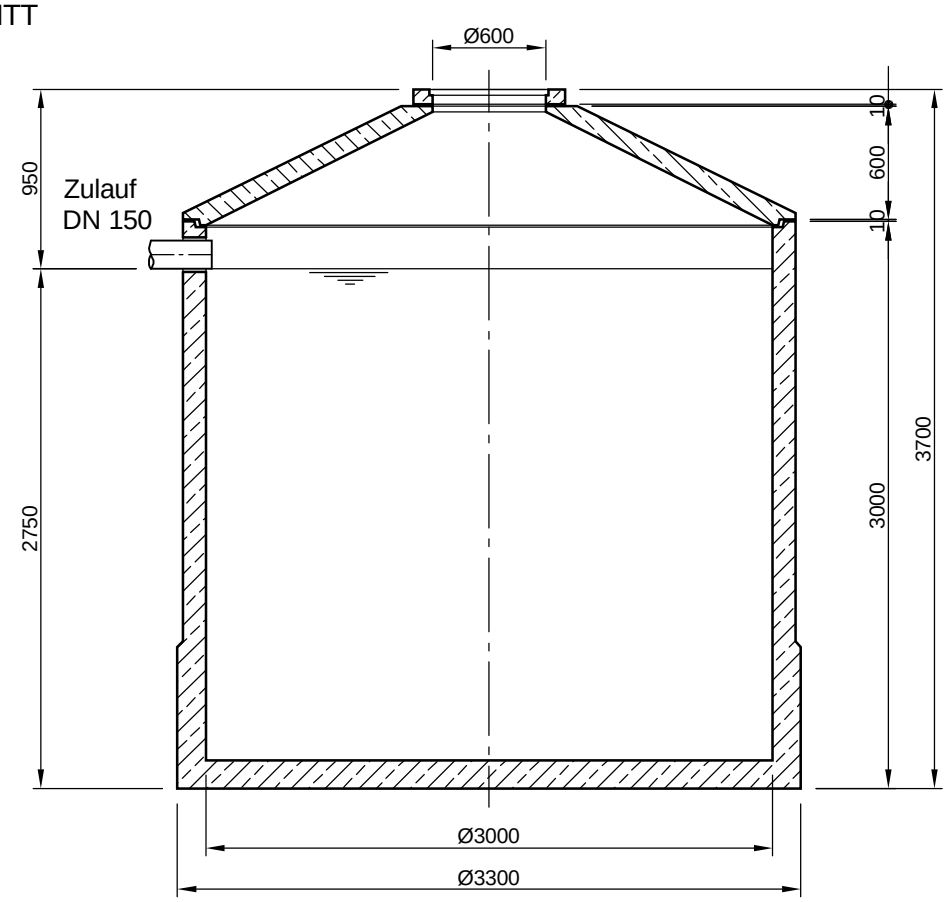


GRUNDRISS

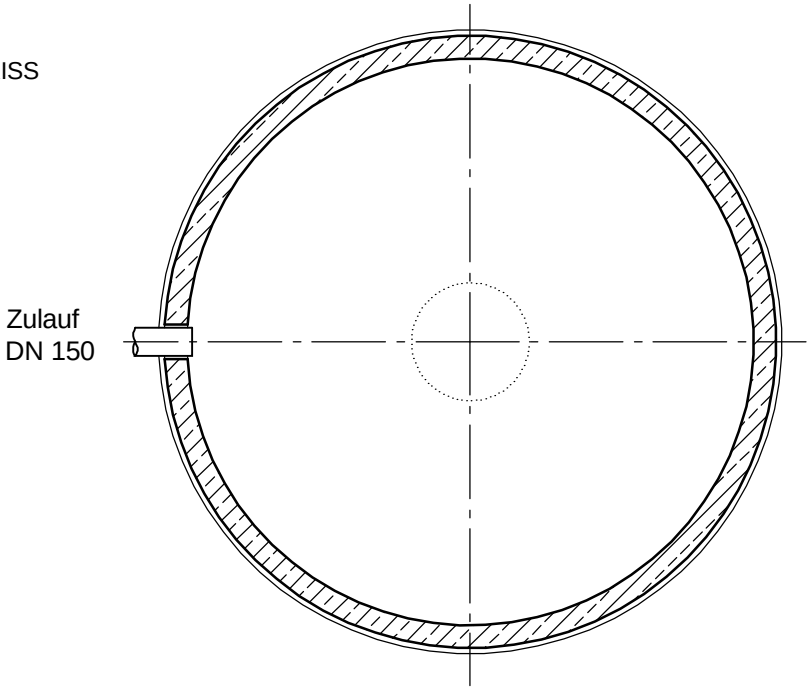



mall
umweltsysteme
Hüfinger Straße 39-45 • D-78166 Donaueschingen
Telefon 0 771/8005- 0 • Telefax 0 771/8005 - 100


Änderungen vorbehalten

| Zust. | Änderung | Datum | Name |
|---|---|---|---|
| | | | |

| | Datum | Name |
|---|---|---|
| Bearb. | 17.02.12 | MReichma |
| Gepr. | | |
| Sachbe. | | |
| AB - Nr. | | |
| Mat.-Nr. | AS 18300 | |
| Werkstoff | | |


Für diese Technische Zeichnung behalten wir uns alle Rechte vor


Benennung:
.
Mall-Abwassersammelgrube AS 18300

Zeichnungs-Nr.:
KT-S-ASB-10011

Maßstab: 1:40
A4

Blatt
von Blatt