## Schnitt

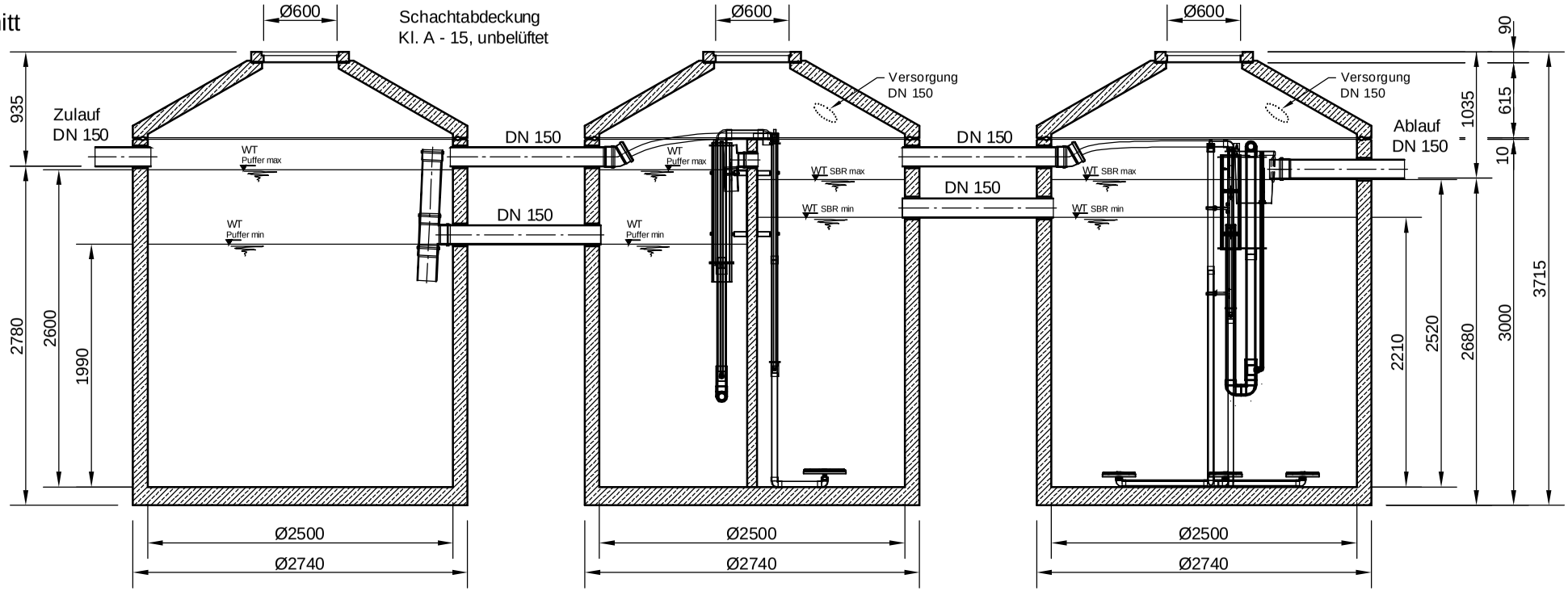


## Grundriss

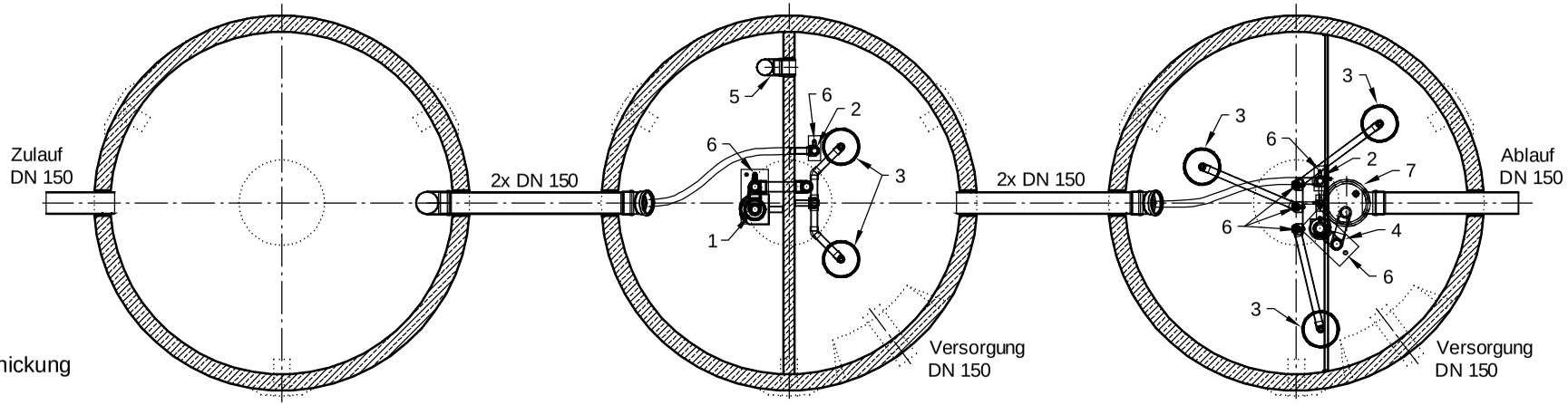


1 Heber Beschickung
2 Heber ÜS
3 Tellerbelüfter
4 Heber Klarwasserabzug
5 Notüberlauf
6 Luftanschlüsse
7 Probenahme mit Notüberlauf


**mall**
umweltsysteme
Hüfinger Straße 39-45 • D-78166 Donaueschingen
Telefon 0 771/8005- 0 • Telefax 0 771/8005 - 100


Änderungen vorbehalten

| Zust. | Änderung | Datum | Name |
|---|---|---|---|
| | | | |

| | Datum | Name |
|---|---|---|
| Bearb.: | 19.05.14 | RMerk |
| Gepr. : | | |
| Norm : | | |
| Sachbearbeiter : | | |
| Werkstoff: | | |

Benennung: SanoClean, classicline, S/M, 50 EW H25 K25, WD120, Serienzeichnung

Masstab: 1:50

Zeichnungs-Nr.: KT-S-SCB-10389

Blatt von Blatt

Für diese Technische Zeichnung behalten wir uns alle Rechte vor

Ers.f.: Ers.d.: