Schnitt A-A

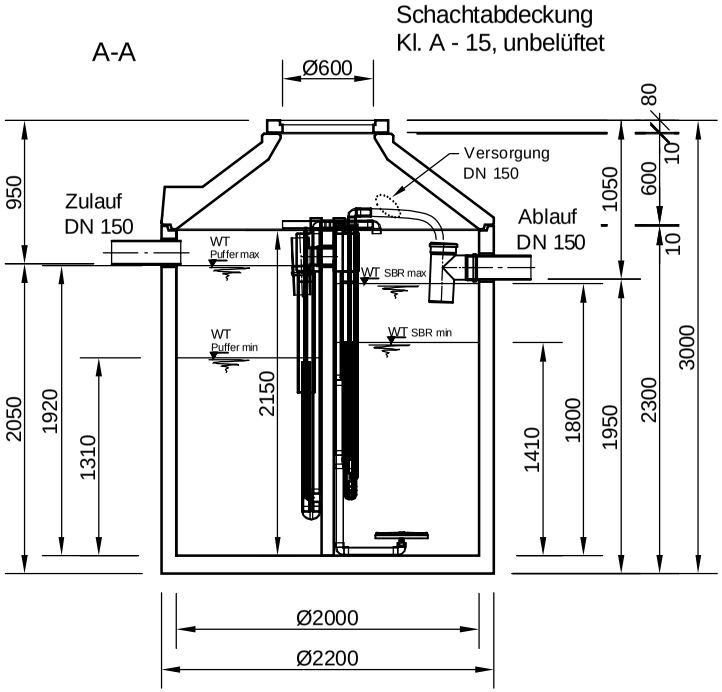

B-B

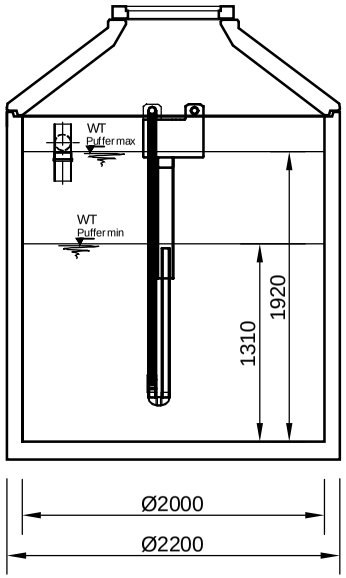

C-C

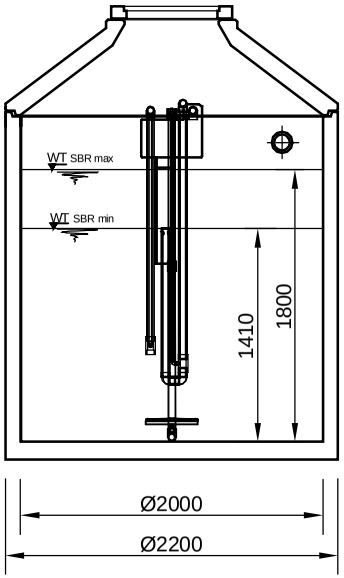

Grundriss

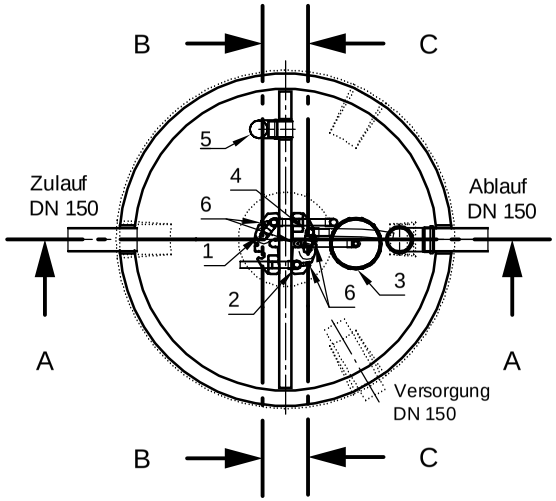

1 Heber Beschickung (P3)
2 Heber ÜS (S2)
3 Tellerbelüfter (L1) + 1104 mm
4 Heber Klarwasserabzug (S2)
5 Notüberlauf
6 Luftanschlüsse

mall umweltsysteme
Hüfinger Straße 39-45 • D-78166 Donaueschingen
Telefon 0 771/8005- 0 • Telefax 0 771/8005 - 100

Änderungen vorbehalten

Zust.	Änderung	Datum	Name		Datum	Name
				Bearb.:	18.01.13	RMerk
				Gepr. :		
				Norm :		
				Sachbearbeiter :		
				Werkstoff:		

Benennung: SanoClean, easyline, S/M, 8 EW H20, Serienzeichnung

Masstab: 1:50

Zeichnungs-Nr.: KT-S-SCB-10153

Blatt von Blatt

Für diese Technische Zeichnung behalten wir uns alle Rechte vor

Ers.f.: Ers.d.: