Druckentspannungsschacht

LevaDrop-R 150

SCHNITT A-A

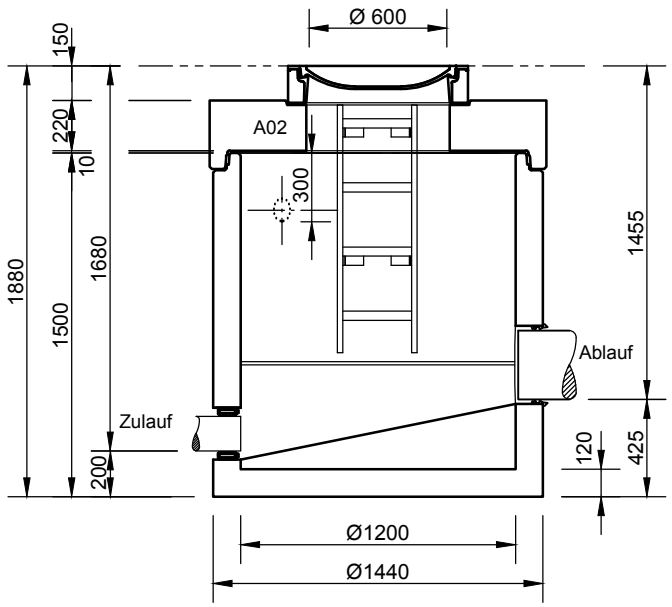

SCHNITT B-B

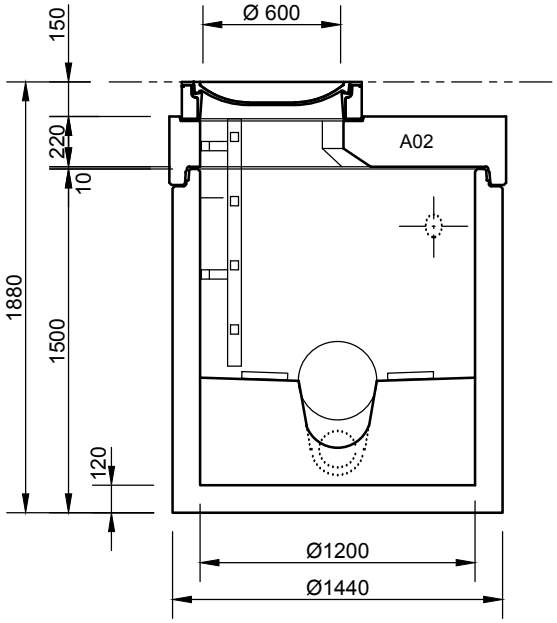

Grundriss

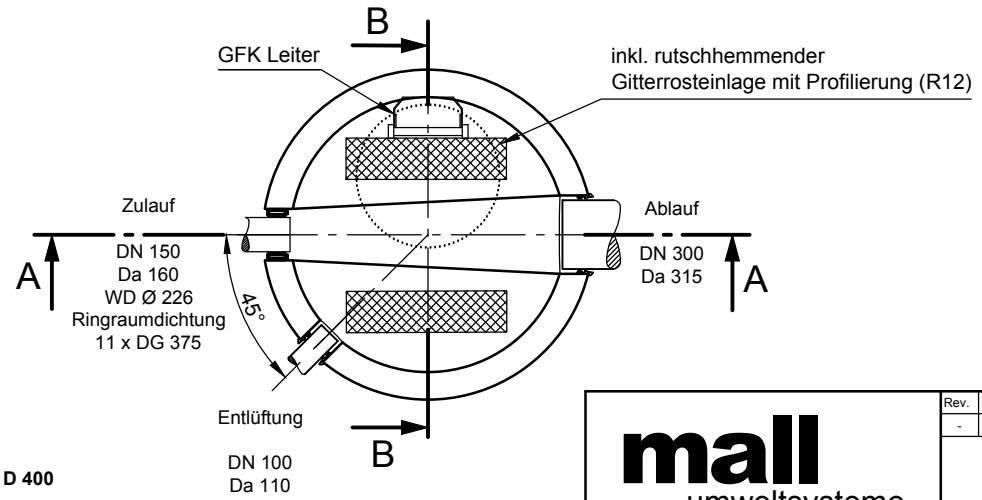

Abdeckungen: Klasse D 400

- Die Höhen der bauseitigen Mörtelfugen sind mit 10 mm angenommen

- Toleranzen der Betonteile nach DIN-V 4034-1

mall umweltsysteme
Hüfinger Straße 39-45 • D-78166 Donaueschingen
Tel.+49 771/8005- 0 • Fax -100 • www.mall.info

Rev.	Beschreibung	Datum	Bearbeitet
-	Zur Ansicht	23.11.2016	BFeucht

Datum	23.11.2016	Erstellt	BFeucht
Ersatz für		Geprüft	
Gewicht		Sachbear.	Steuer
Werkstoff		AB - Nr.	
		SAP - Mat.	

Benennung: LevaDrop-R 150

Maßstab: 1:33

Format: A4

Zeichnungs-Nr.: PW-S-PR-10257 - Blatt 1

Alle Rechte und Änderungen vorbehalten