Druckentspannungsschacht

LevaDrop-R 300

SCHNITT A-A

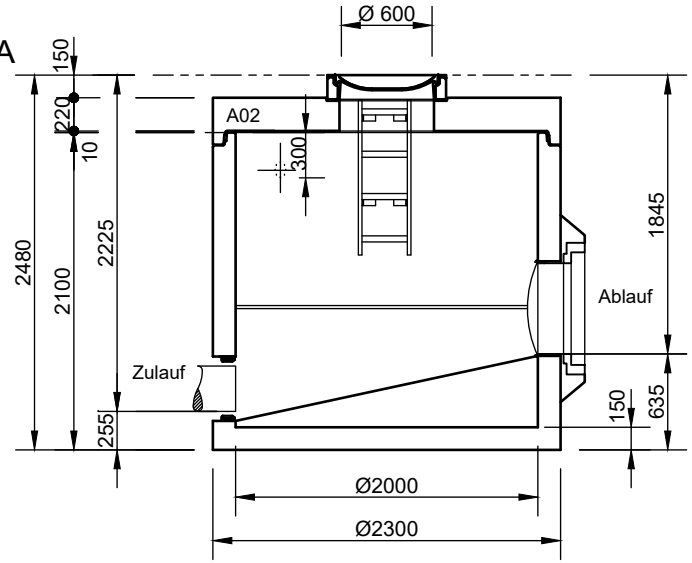

SCHNITT B-B

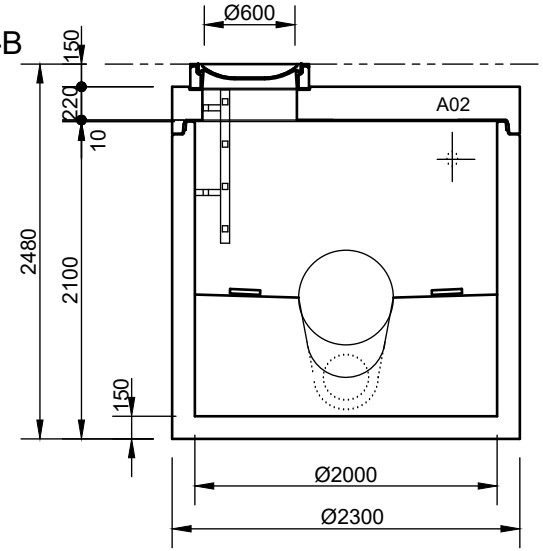

GRUNDRISS

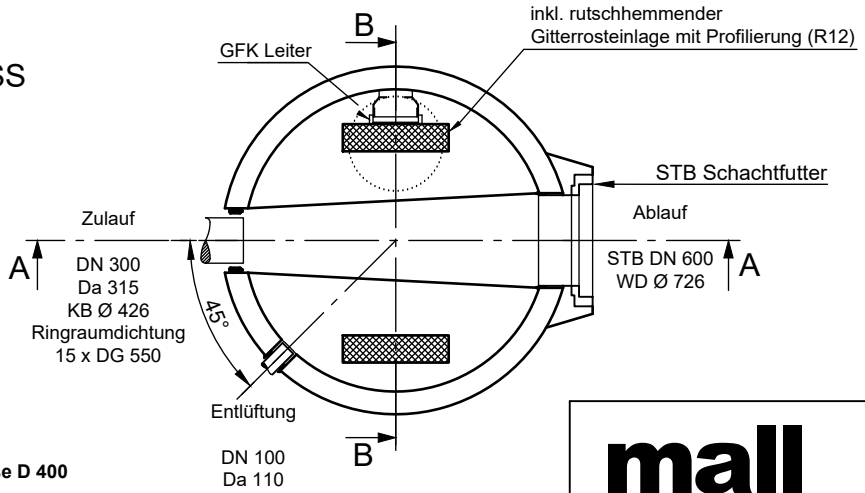

Abdeckungen: Klasse D 400

- Die Höhen der bauseitigen Mörtelfugen sind mit 10 mm angenommen

- Toleranzen der Betonteile nach DIN-V 4034-1

mall umweltsysteme

Hüfinger Straße 39-45 • D-78166 Donaueschingen

Tel.+49 771/8005- 0 • Fax -100 • www.mall.info

Rev.	Beschreibung	Datum	Bearbeitet
-	Zur Ansicht	23.11.2016	BFeucht
A	Beschriftung Schachtfutter	11.10.2019	BFeucht
B	Zulauf DA 315, Dichtung	29.09.2021	BFeucht

Datum	23.11.2016	Erstellt	BFeucht
Ersatz für		Geprüft	
Gewicht		Sachbear.	Steuer
Werkstoff		AB - Nr.	
		SAP - Mat.	

Benennung: LevaDrop-R 300

Maßstab: 1:50

Format: A4

Zeichnungs-Nr.: PW-S-PR-10260 B

Blatt 1

Alle Rechte und Änderungen vorbehalten