Mall-Trennbauwerk

Mall-Lamellenklärer ViaKan 80

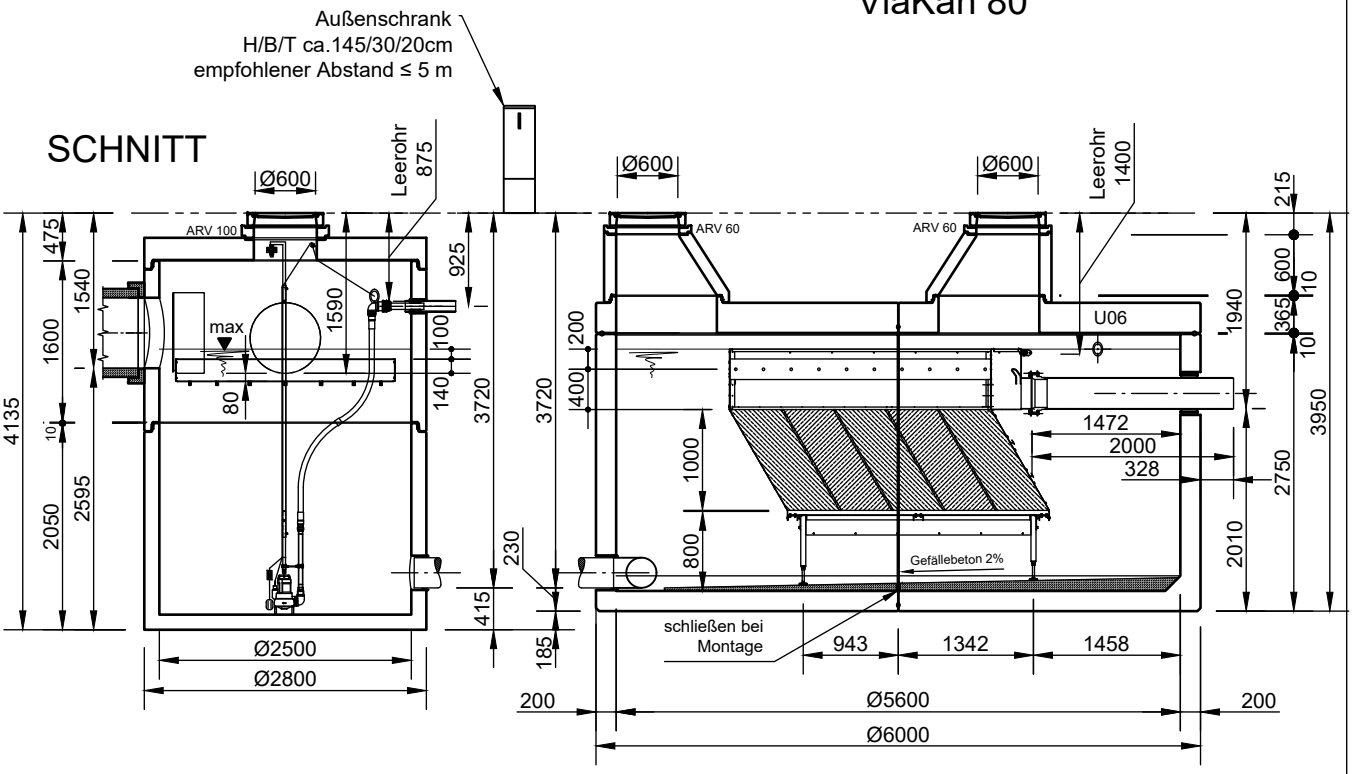

GRUNDRISS

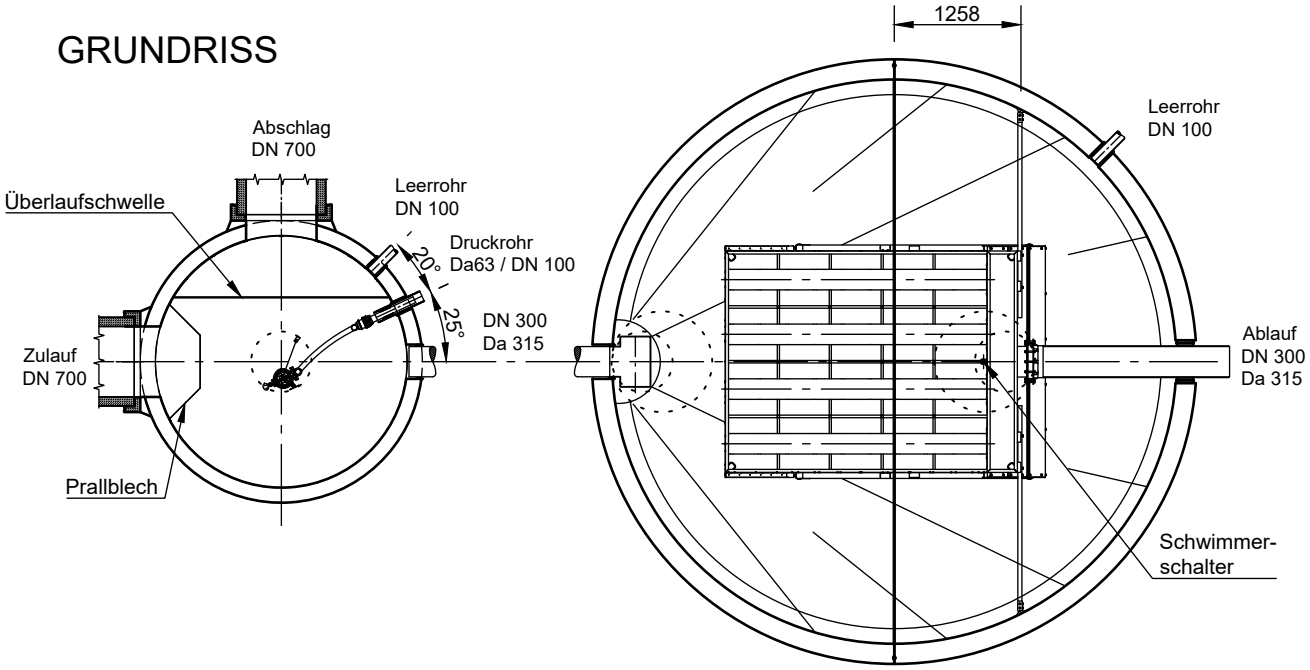

Isometrieansicht
Überlaufschwelle, ViaKan

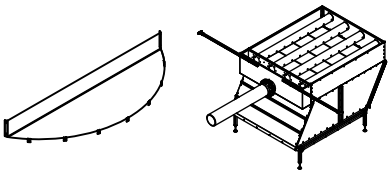

Abdeckungen: Klasse B 125

- Die Höhen der bauseitigen Mörtelfugen sind mit 10 mm angenommen

- Toleranzen der Betonteile nach DIN-V 4034-1

mall umweltsysteme
Hüfinger Straße 39-45 • D-78166 Donaueschingen
Telefon: +49 771 8005-0
E-Mail: info@mall.info • www.mall.info

Rev.	Beschreibung	Datum	Bearbeitet
-	Zur Ansicht	10.12.2019	KSchelbl
A	Bemaßung, Montagehilfe	10.02.2020	ADerewja
B	Schwelle	09.04.2020	KSchelbl
C	Bemaßung, Lage Leerrohr	23.04.2020	KSchelbl

Datum	31.10.2019	Erstellt	kschelbl
Ersatz für		Geprüft	
Gewicht		Sachbear.	
Werkstoff		Beleg-Nr.	
		SAP - Mat.	

Benennung: Mall-Lamellenklärer ViaKan 80

Maßstab: 1:75

Format: A4

Zeichnungs-Nr.: RW-S-LK-10270 C

Blatt -

Alle Rechte und Änderungen vorbehalten