Mall-Metalldachfilter Tecto MVS 100

Schachtabdeckung Kl. A

Schnitt A-A

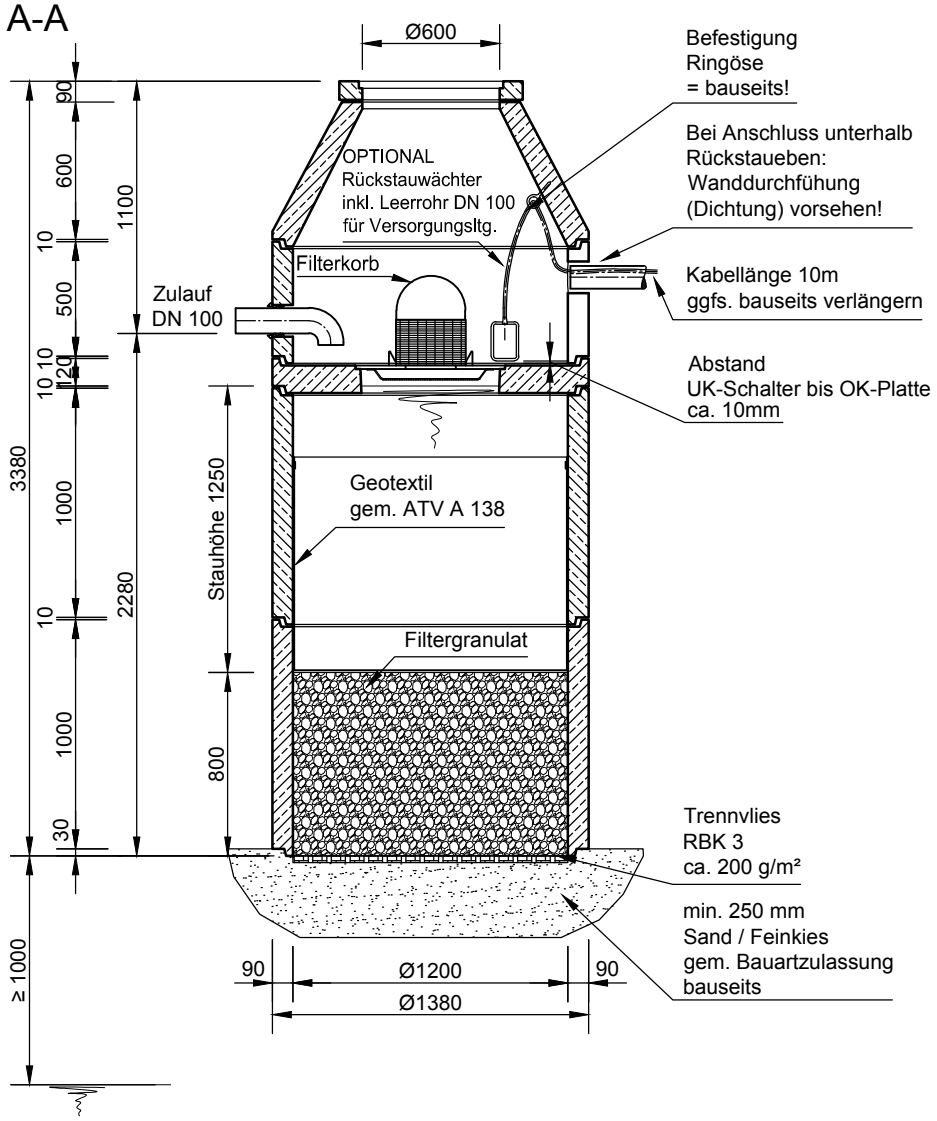

Grundriss

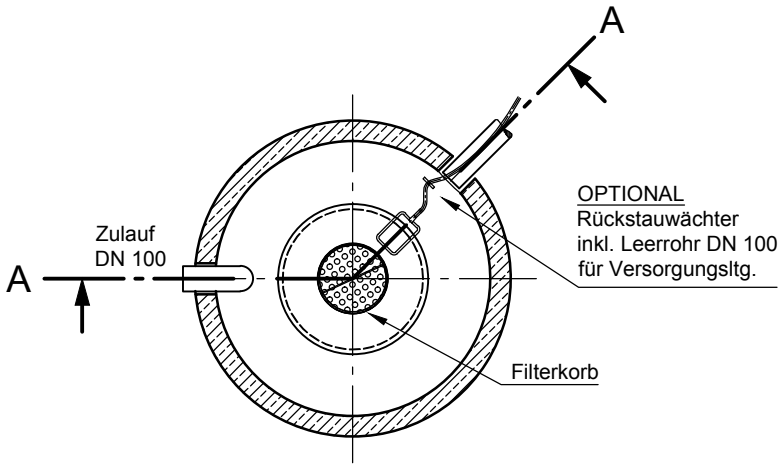

mall umweltsysteme
Hüfinger Straße 39-45 • 78166 Donaueschingen
Tel.+49 771/8005- 0 • Fax -100 • www.mall.info

Rev.	Beschreibung	Datum	Bearbeitet
-	Zur Ansicht	15.07.2015	KMeichel

Datum	15.07.2015	Erstellt	kmeichel
Ersatz für		Geprüft	
Gewicht		Sachbear.	Lienhard
Werkstoff		AB - Nr.	
		SAP - Mat.	

Benennung: Mall-Metalldachfilter Tecto MVS 100

Maßstab: 1:33

Format: A4

Zeichnungs-Nr.: RW-S-MV-10012 - Blatt 1

Alle Rechte und Änderungen vorbehalten