Mall-Regenspeicher Family
F 3200
Nutzvolumen 3,20 m³

Schachtabdeckung Klasse A

Schnitt A-A

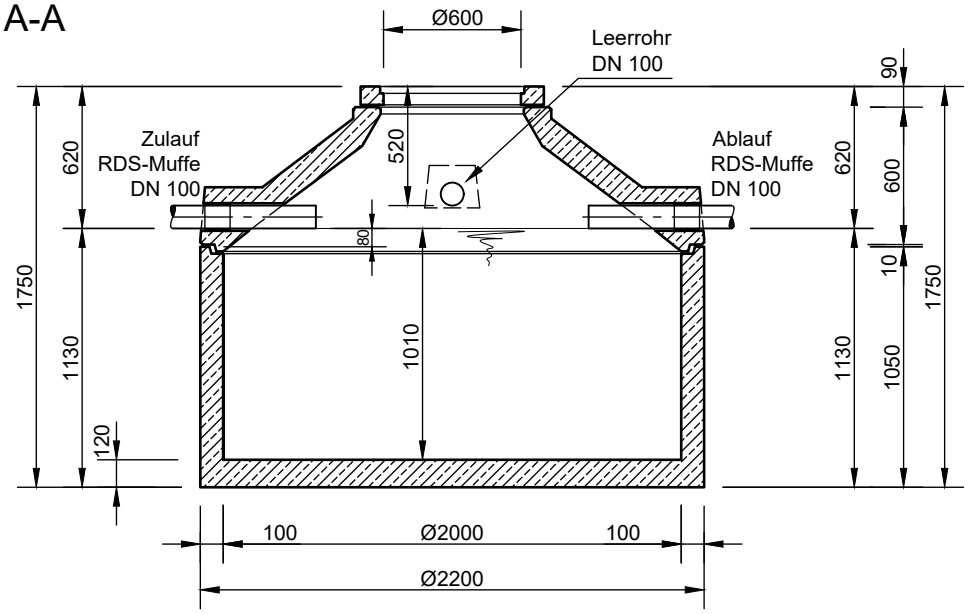

Grundriss

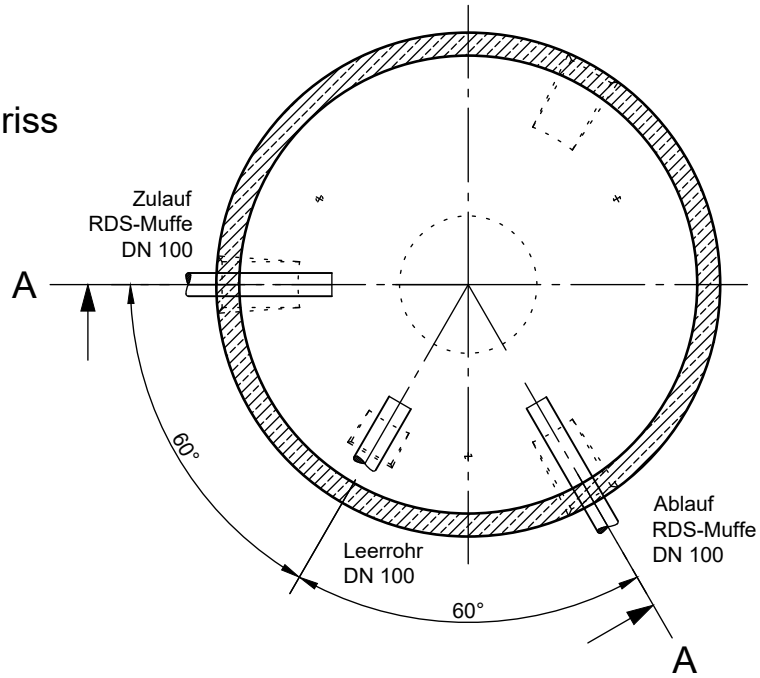

- Mit Abdeckung Klasse B - 125 kN erhöht sich die Zulauf- und Ablauftiefe und die Gesamttiefe um 45 mm.
- Die Höhen der bauseitigen Mörtelfugen sind mit 10 mm angenommen.
- Toleranzen der Betonteile nach DIN 4034.

mall umweltsysteme

Rev.	Beschreibung	Datum	Bearbeitet
-	Zur Ansicht	07.12.2017	MReichma
A	Zeichnungskopf	11.01.2022	KSchelbl

Datum	11.01.2022	Erstellt	kschelbl
Ersatz für		Geprüft	
Gewicht		Sachbear.	Lienhard
Werkstoff		Beleg-Nr.	
		SAP - Mat.	

Benennung: Mall-Regenspeicher Family F 3200

Maßstab: 1:33

Format: A4

Zeichnungs-Nr.: RW-S-RB-20413 A

Blatt -

Alle Rechte und Änderungen vorbehalten