Mall-Sickerschacht CaviPro
VS A 15125

Schachtabdeckung Kl. A

Schnitt A-A

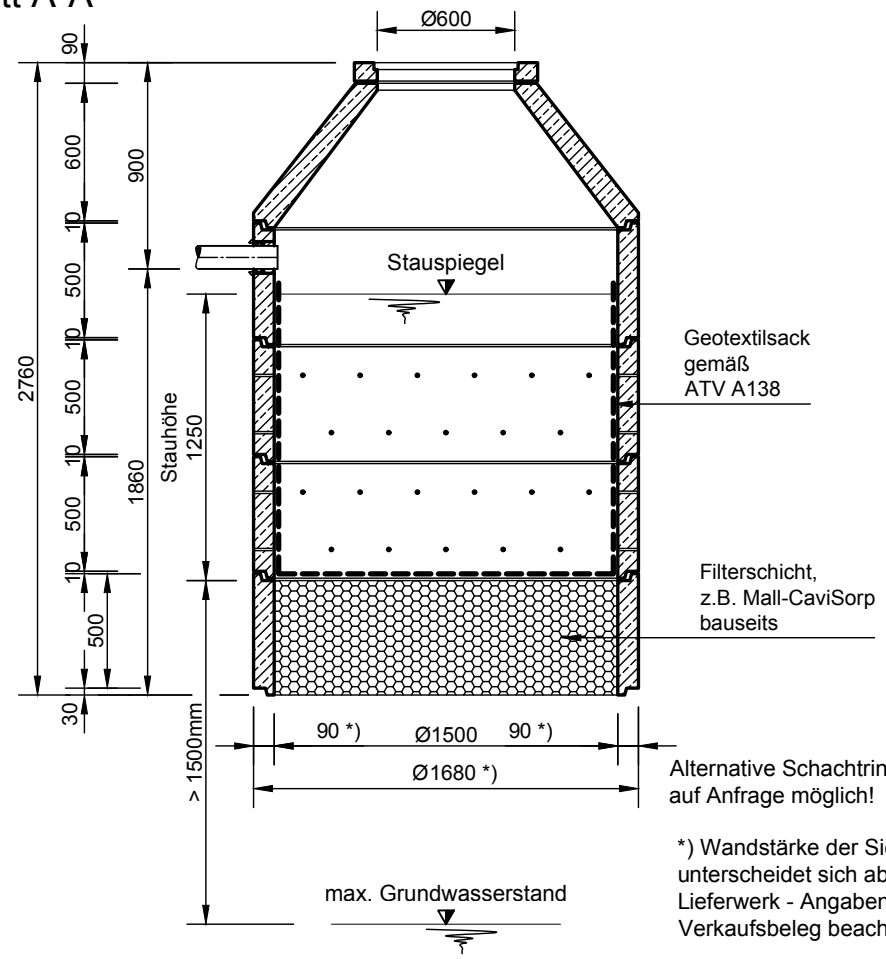

Alternative Schachtringhöhen auf Anfrage möglich!

*) Wandstärke der Sickerringe unterscheidet sich abhängig vom Lieferwerk - Angaben auf dem Verkaufsbeleg beachten!

Grundriss

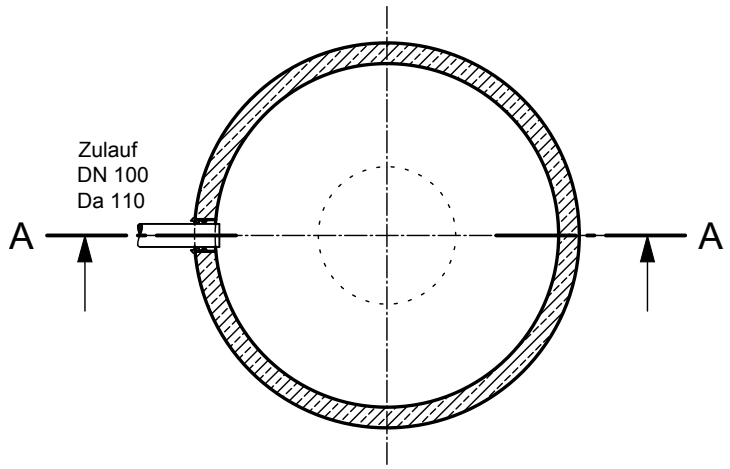

Rev.	Beschreibung	Datum	Bearbeitet
-	Zur Ansicht	04.05.2023	KMeichel

Benennung: Mall-Sickerschacht CaviPro VS A 15125

Maßstab: 1:33

Format: A4

Datum	03.05.2023	Erstellt	KMeichel
Ersatz für		Geprüft	
Gewicht		Sachbear.	Lienhard
Werkstoff		Beleg-Nr.	
		SAP - Mat.	

Zeichnungs-Nr.: RW-S-VS-10358 - Blatt -

Alle Rechte und Änderungen vorbehalten

mall umweltsysteme